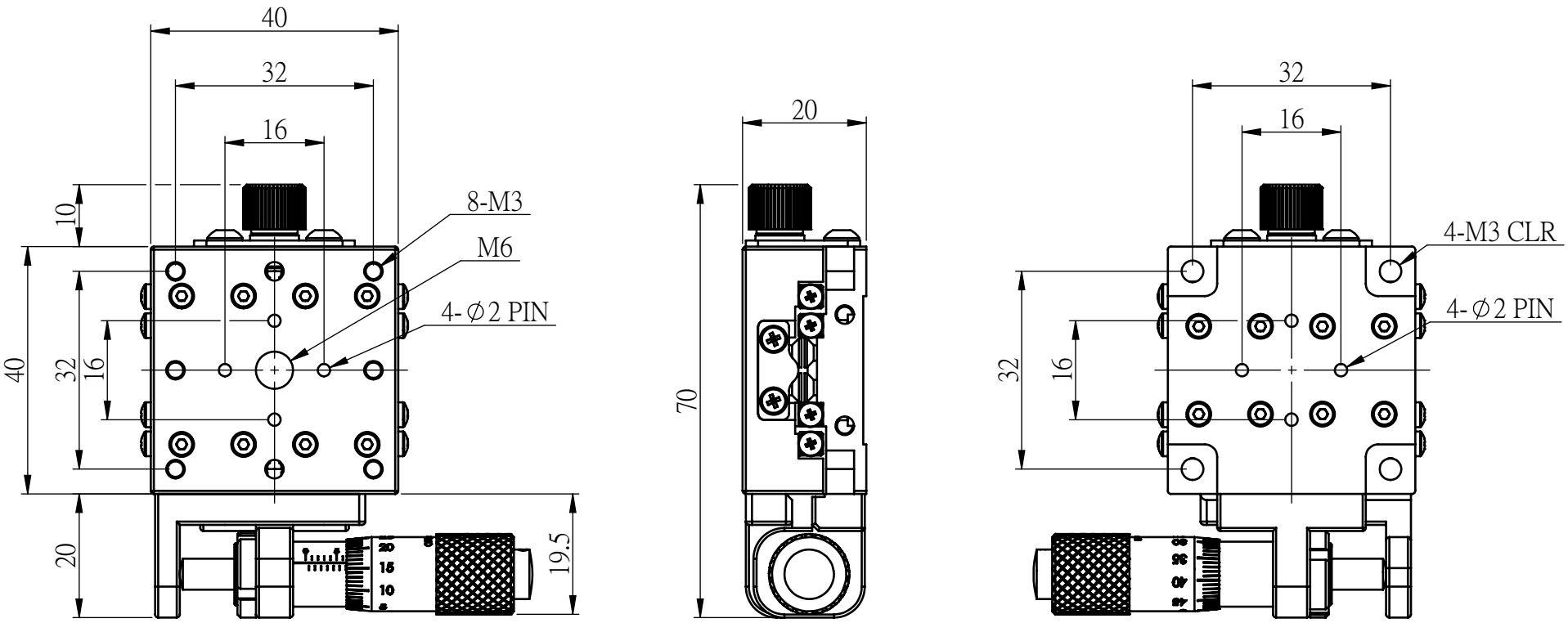

M-TSSJ40X-05-BR